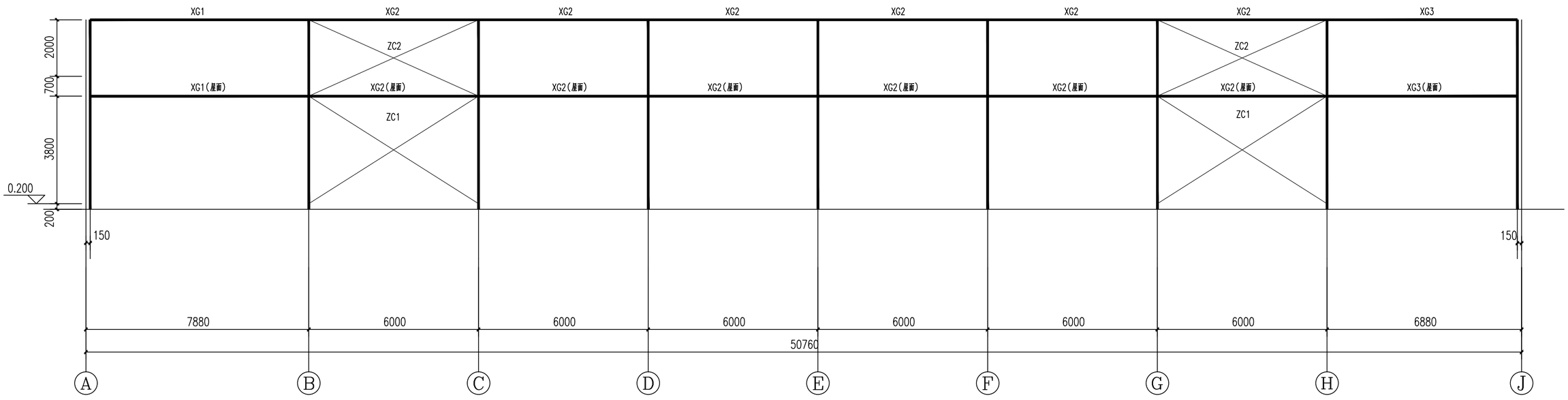

1、5轴柱间支撑布置图 1:100

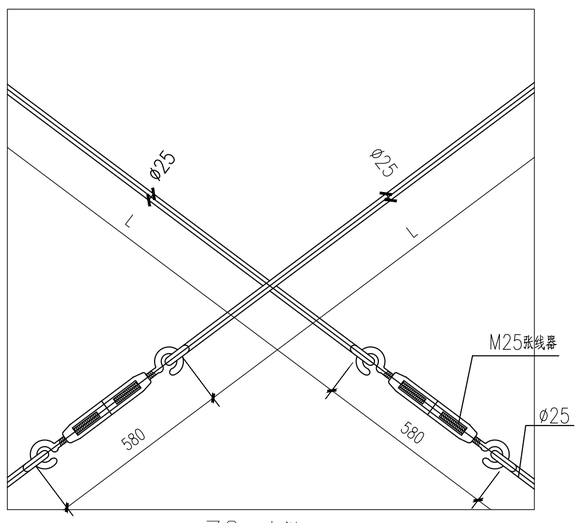

ZC*大样

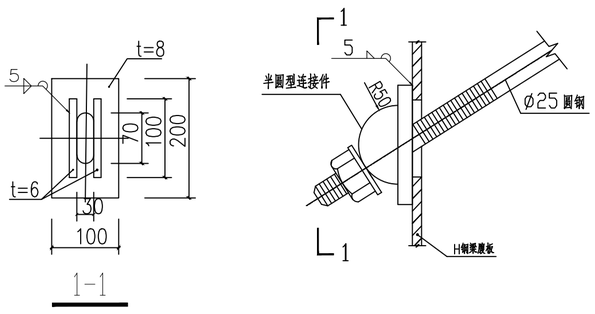

ZC与钢柱连接

设计编号	构件规格	材质	备注
ZC1	ø25圆钢	Q235B	

建基设计 CCPM ENGINEERING DESIGN
建基工程咨询有限公司
CCPM Engineering Consulting Co.,LTD.
证书编号：A241005571

版权所有 THIS DRAWING IS COPYRIGHT
施工时请以标注尺寸为准
CONTRACTORS SHALL WORK FROM FIGURED DIMENSIONS ONLY
施工单位须现场核实尺寸
CONTRACTORS MUST CHECK ALL DIMENSIONS ON SIE
如有不符请立即通知设计单位
DISCREPANCIES MUST BE REPORTED IMMEDIATELY TO ARCHITECTS
特别声明：
本图未加盖我公司正式出图专用章图纸无效，不得用于施工，
本图未经当地施工图审查机构审查通过，不得用于施工。
备注/NOTES

工程设计出图专用章
印鉴编号：JS
建基工程咨询有限公司
建筑工程 专业乙级 市政工程 行业乙级
人防工程 专业乙级 风景园林 专项乙级
商物粮行业批发与零售仓储工程 专业乙级
有效期至：2027年11月18日 证书编号：A241005571
郑州市城乡建设局监制

中华人民共和国一级注册结构工程师
姓 名：成 立 新
注册号：4100557-S004
有效期：至2025年06月30日

建设单位/CLIENT
洪县西岗镇人民政府

项目名称/PROJECT
2024年洪县西岗镇迁民村食品加工厂项目

项目编号/PROJECT NO.
CCPM/YZ-E13-JZ2024-0017

子项名称/ITEM
生产车间

审定 APPROVER	黄春晓	
审核 VERIFIER	成立新	
项目负责人 PROJECT DIRECTOR	石占锋	
专业负责人 DISCIPLINE HEAD	成立新	
校对 PROOFREADER	陈耀文	
设计 DESIGNER	王照辉	
制图 DRAWING	王照辉	

图名/DRAWING TITLE
1、5轴柱间支撑布置图

设计阶段 STAGE	施工图	图号 SHEET NO.	09
专业 DISCIPLINE	结构	比例 SCALE	1:100
日期 DATE	2024.05	版次 VERSION	A版