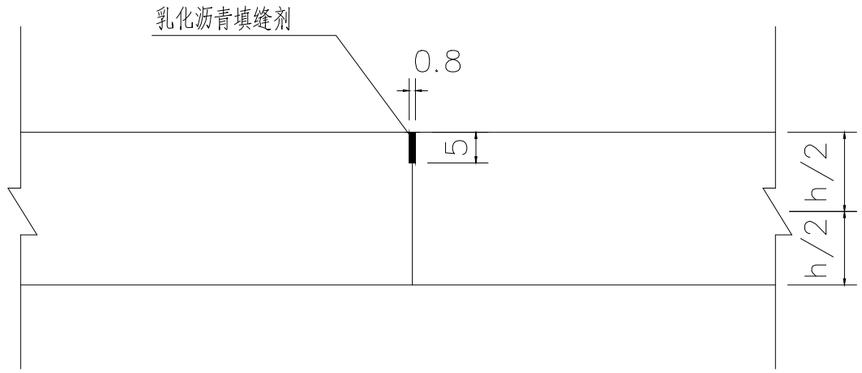

1 横向缩缝构造图（不设传力杆假缝型）
SCALE 1:10

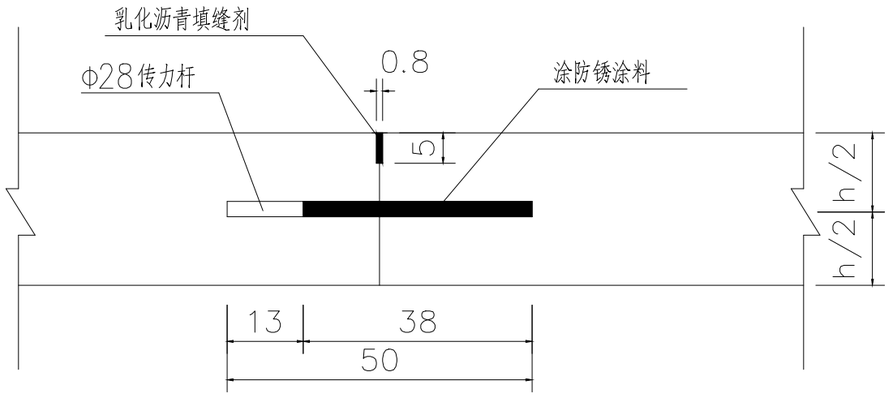

2 横向缩缝构造图（设传力杆平缝型）
SCALE 1:10

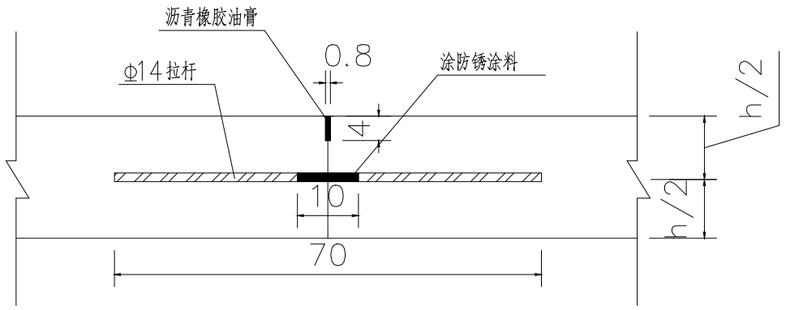

3 纵向缩缝构造图
SCALE 1:10

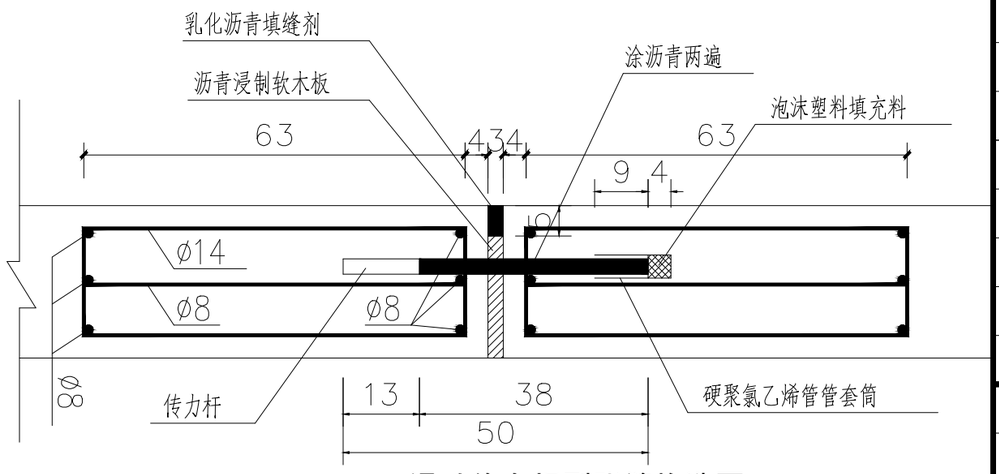

4 滑动传力杆型胀缝构造图
SCALE 1:10

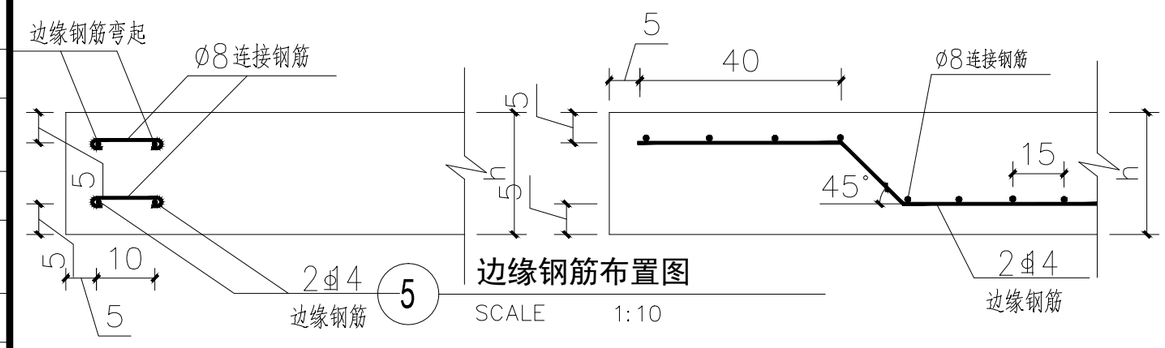

5 边缘钢筋布置图
SCALE 1:10

说明：

1. 本图尺寸除注明外均以厘米计。
2. h为水泥混凝土板厚度。板块分缝为每根行车道宽度×4.0m
3. 邻近胀缝或自由端的3条缩缝应采用设传力杆的平缝形式。
4. 施工缝设在胀缝其构造与胀缝相同，设在缩缝处应采用加传力杆的平缝形式，纵向施工缝构造采用设拉杆的平缝形式。
5. 混凝土面层自由边缘下基础薄弱或接缝处无法设置传力杆，应设置边缘钢筋。
6. 传力杆应采用直径28的光面钢筋，其最小长度为40cm，最大间距为30cm。

中华人民共和国一级注册建筑师
姓 名：吴晓勇
注册号：3100495-016
有效期：至2023年11月22日

上海精典
SHANGHAIJINGDIAN
上海精典规划建筑设计有限公司

建筑行业 风景园林设计 证书编号：A231004958
城乡规划设计证书编号：【沪】城规编第（143007）

版本	出图事由	
2		
1	全套施工图供审查单位审查	

● 建设单位

永城市高庄镇人民政府

● 签 署

	姓 名	签 名
项目负责人	吴晓勇	
审定人	李红星	
审核人	吴晓勇	
专业负责人	吴晓勇	
校对人	李 涛	
设计人	康 艳	

● 项目名称

永城高庄镇镇区改造提升项目

● 子项名称

道路提升及立面出新

● 图纸名称

伸缩缝构造大样图

● 阶 段	施工图	● 项目编号	审查（电子）
● 日 期	2023.10	● 子项编号	02
● 比 例	见图	● 专 业	道路
● 图 号	R-03-021		

建设单位 证书号：A231004958
有效期至：2023年12月1日

会签 绿排水 结构 暖通 电气 建筑

地址：上海市松花江路2539号复旦科技创业大厦1号楼10层 邮编：200437

COPYRIGHT © 2023.